Mat 7:15

Προσέχετε

ἀπὸ τῶν ψευδοπροφητῶν

οἵτινες ἔρχονται

πρὸς ὑμᾶς

ἐν ἐνδύμασιν

προβάτων

δέ εἰσιν λύκοι

ἔσωθεν ἅρπαγες.

Mat 7:16

ἐπιγνώσεσθε αὐτούς.

ἀπὸ τῶν καρπῶν

αὐτῶν

συλλέγουσιν σταφυλὰς

μήτι ἀπὸ ἀκανθῶν

ἢ σῦκα;

ἀπὸ τριβόλων

Mat 7:17

οὕτως δένδρον ποιεῖ καρποὺς

πᾶν καλοὺς

ἀγαθὸν

δὲ τὸ δένδρον ποιεῖ. καρποὺς

σαπρὸν

Mat 7:18

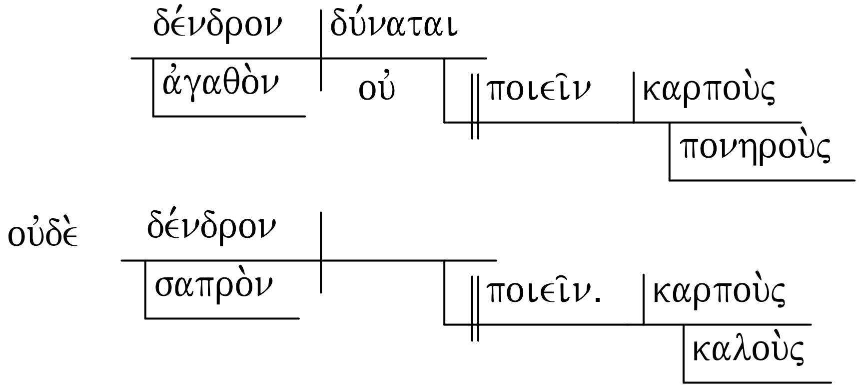

Mat 7:19

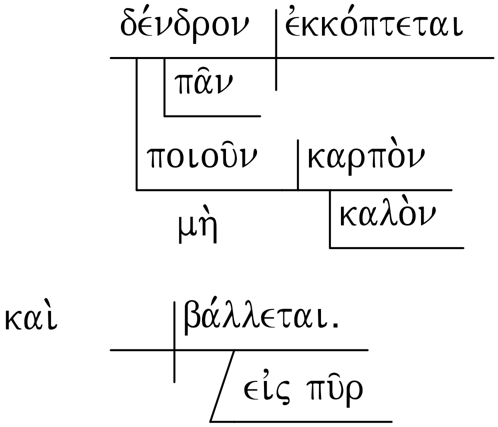

Mat 7:20

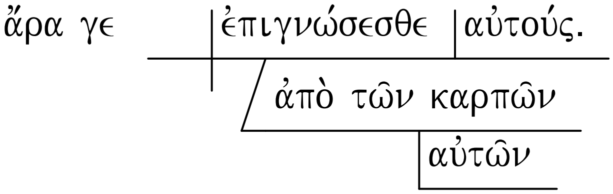

Mat 7:21

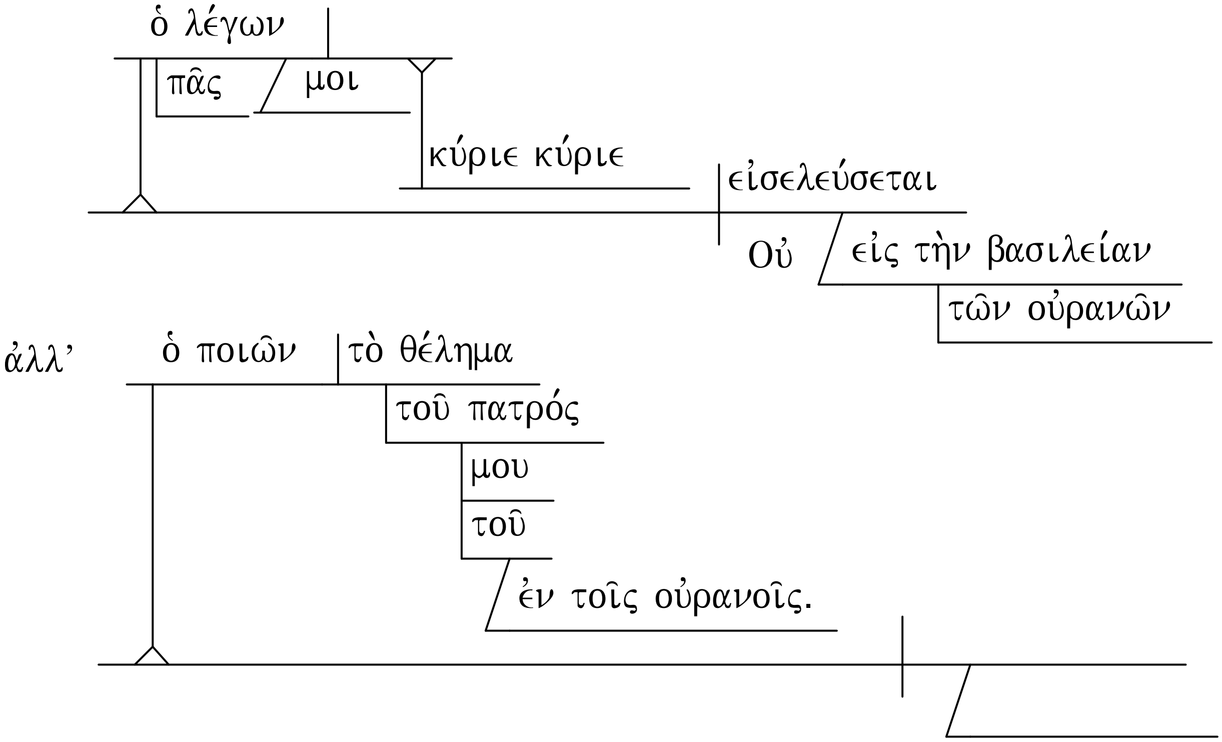

Mat 7:22

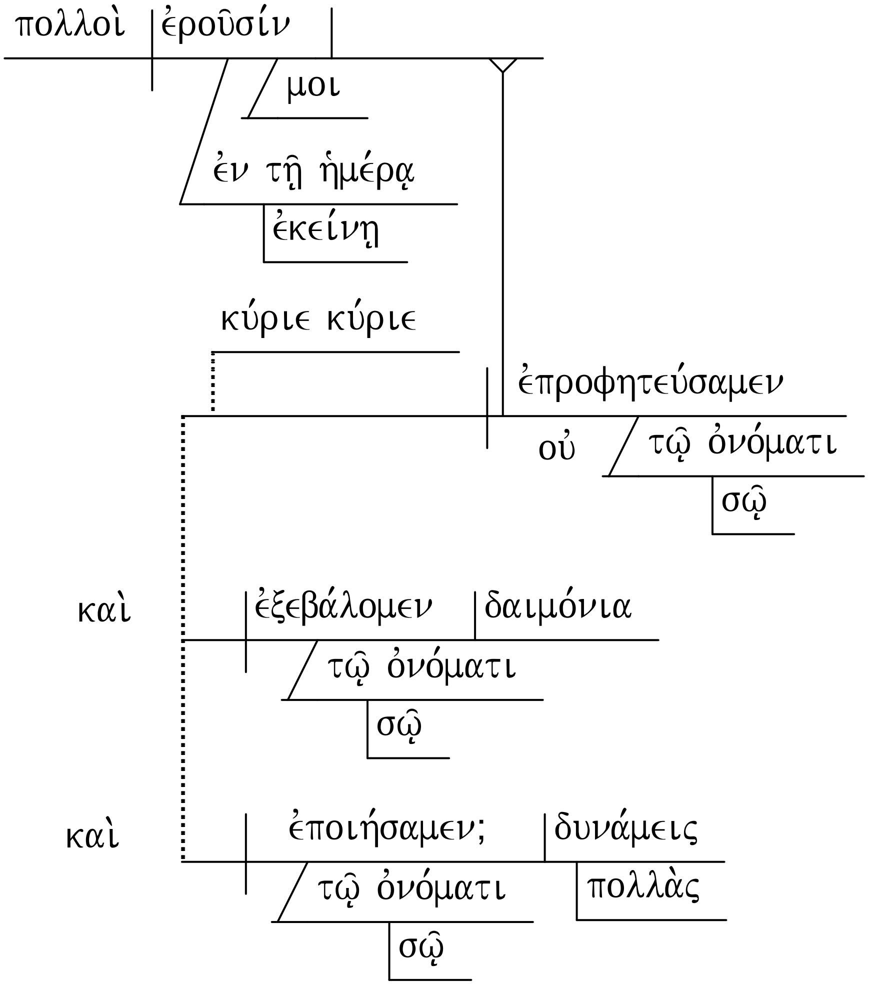
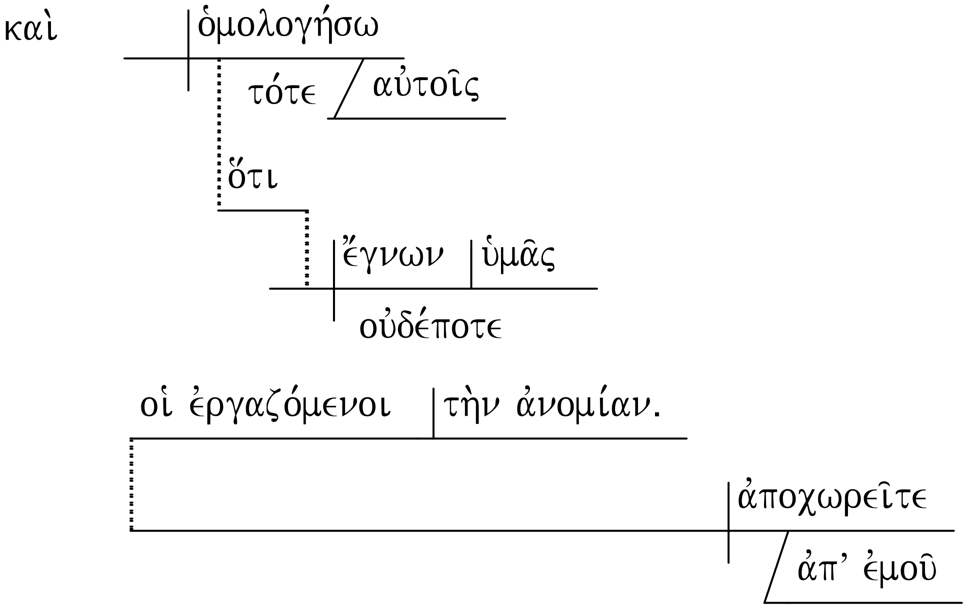
Mat 7:23