Mat 5:27

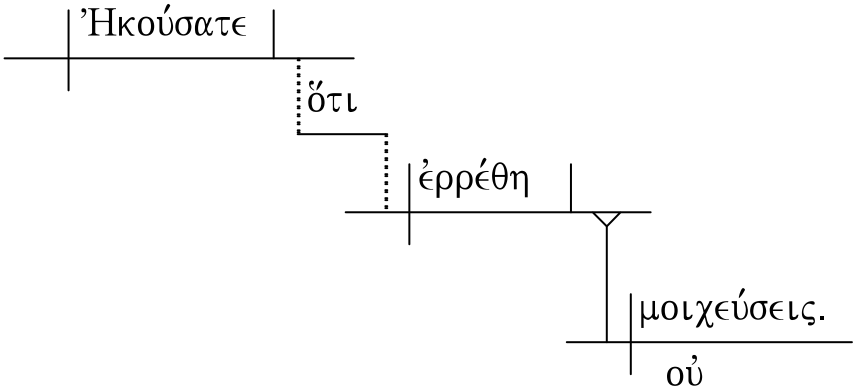

Mat 5:28

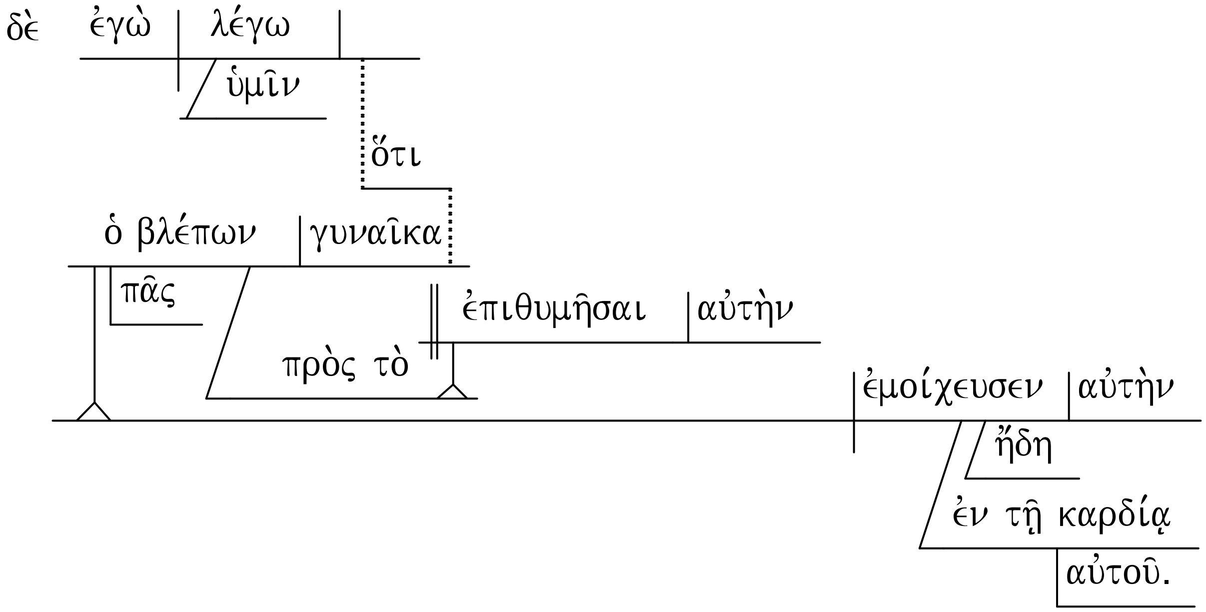

Mat 5:29

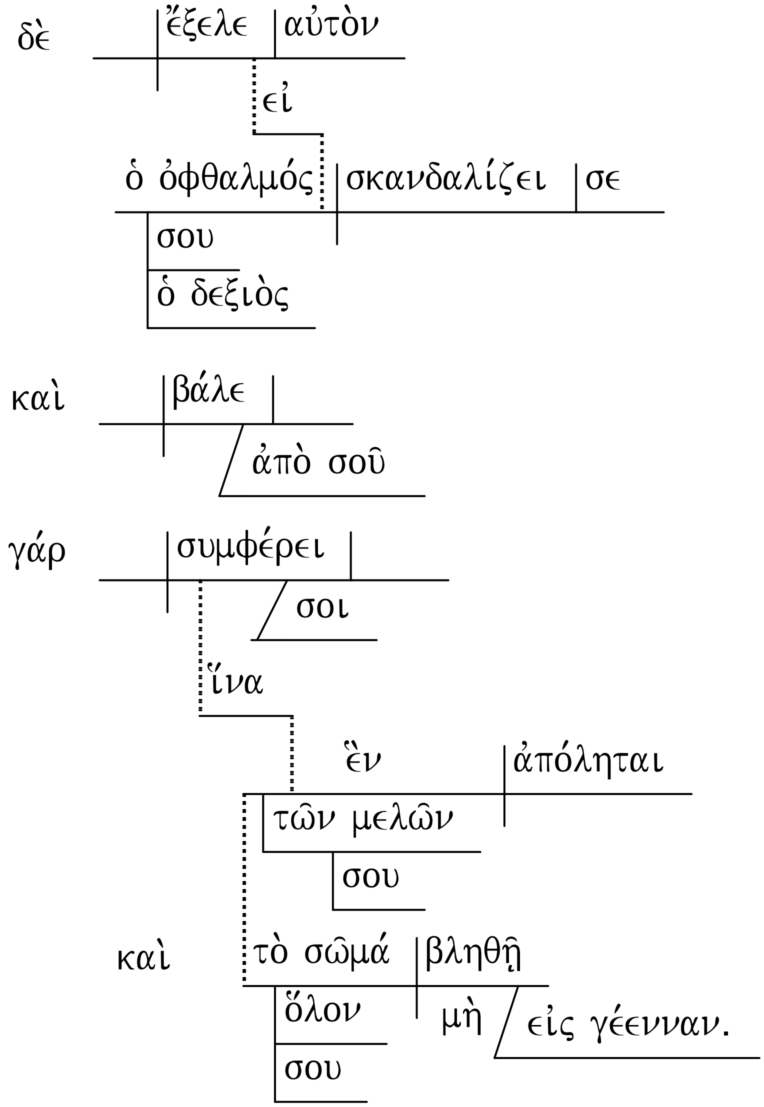
δὲ
ἔξελε
αὐτὸν
εἰ
ὁ ὀφθαλμός
σκανδαλίζει
σε
σου
ὁ δεξιὸς
καὶ
βάλε
ἀπὸ σοῦ
γάρ
συμφέρει
σοι
ἵνα
ἓν
ἀπόληται
τῶν μελῶν
σου
καὶ
τὸ σῶμά
βληθῇ
ὅλον
μὴ
εἰς γέενναν.
σου

Mat 5:30

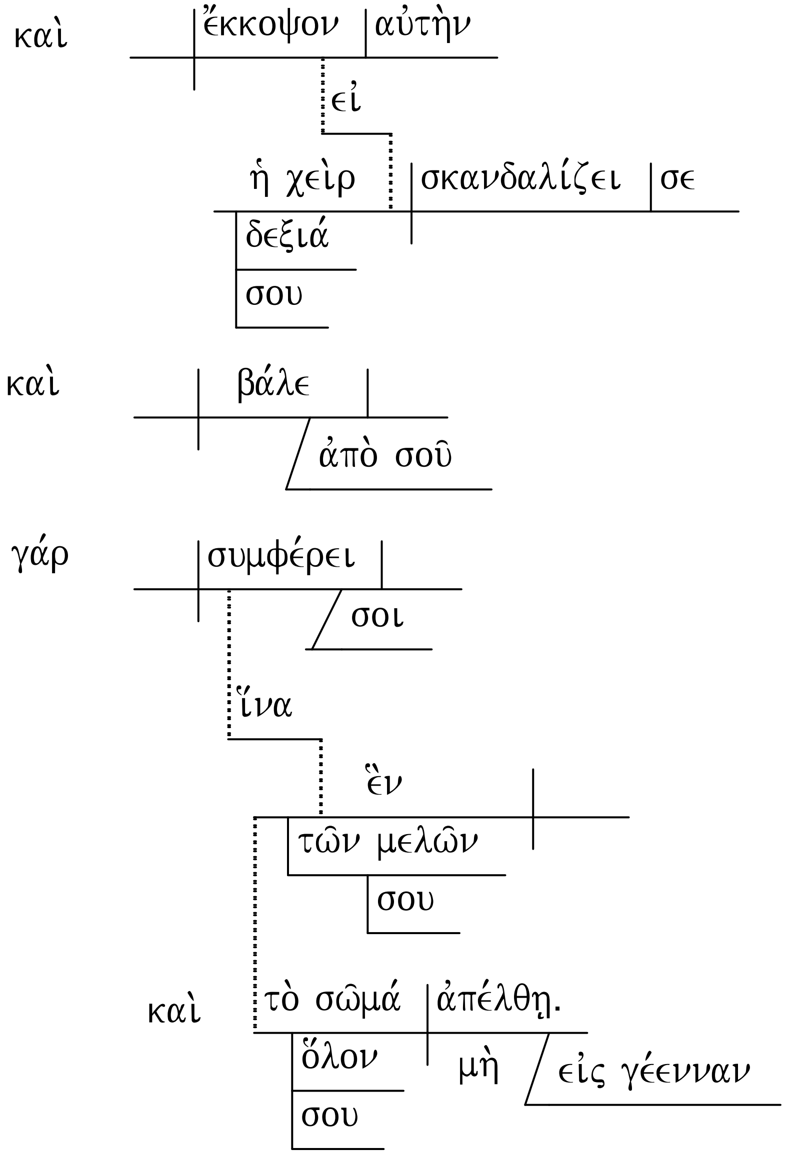
καὶ
ἔκκοψον
αὐτὴν
εἰ
ἡ χεὶρ
σκανδαλίζει
σε
δεξιά
σου
καὶ
βάλε
ἀπὸ σοῦ
γάρ
συμφέρει
σοι
ἵνα
ἓν
τῶν μελῶν
σου
καὶ
τὸ σῶμά
ἀπέλθῃ.
ὅλον
σου
μὴ
εἰς γέενναν